РЕСТ МЕТАЛЛ

# Стол для сбора отходов

типа ССО, ССОБ

серия «Эконом», «Стандарт», «Стандарт+», «Профи»

ПАСПОРТ

(инструкция по сборке и эксплуатации)

EAC

г. Краснодар

1. Назначение

Столы для сбора отходов предназначены для сбора пищевых отходов на предприятиях торговли и общественного питания.

ООО «Рест Металл» выпускает несколько модификаций столов для сбора отходов:

- ССО (стол для сбора отходов островной) - имеет прямую столешницу с отверстием, под которым помещается емкость для сбора отходов;
- ССОБ (стол для сбора отходов с бортом) - имеет прямую столешницу с загнутым вверх задним бортом и с отверстием, под которым помещается емкость для сбора отходов.

2. Техническое описание

Столы для сбора отходов типа ССО, ССОБ имеют разборный каркас с установленной на него столешницей, изготовленной из нержавеющей стали с подложкой из ЛДСП, в столешнице располагается отверстие для сбора отходов со стаканом, выполненным из стали AISI 430 (304). Каркас и обвязка могут быть изготовлены из оцинкованной, нержавеющей стали, Каркас в том, числе может быть произведен из профильной трубы 40*40 AISI 430 (304). Столешница изготовлена из стали AISI 430 (304) толщиной не менее 0,6 мм. Внизу стола устанавливается обвязка с 3-х сторон.

Столы для сбора отходов могут быть с бортом и без борта. Ножки столов имеют регулируемые по высоте опоры, позволяющие компенсировать неровности пола.

Изделия разборные и поставляются в удобной упаковке, что облегчает их транспортировку и хранение.

По спецзаказу столы для сбора отходов могут иметь сварной каркас и тогда будут поставляться в сборе в упаковочной пленке.

ООО «Рест Металл» постоянно расширяет и совершенствует ассортимент выпускаемой продукции, поэтому реальный комплект, внешний вид и технические характеристики изделия могут отличаться от указанных в данном паспорте без ухудшения потребительских свойств. Допускается отклонение в габаритных размерах ± 10мм

3. Технические характеристики

Столы для сбора отходов выпускаются со следующими техническими характеристиками, приведенными в таблице 1.

Таблица 1

| Наименование | Д | Ш | Наименование | Д | Ш |
|---|---|---|---|---|---|
| ССО, ССОБ | 400 | 500 | ССО, ССОБ | 1000 | 600 |
| | 500 | 500 | | 1100 | 600 |
| | 600 | 500 | | 1200 | 600 |
| | 700 | 500 | | 1300 | 600 |
| | 800 | 500 | | 1400 | 600 |
| | 900 | 500 | | 1500 | 600 |
| | 1000 | 500 | ССО, ССОБ | 400 | 700 |
| | 1100 | 500 | | 500 | 700 |
| | 1200 | 500 | | 600 | 700 |
| | 1300 | 500 | | 700 | 700 |
| | 1400 | 500 | | 800 | 700 |
| | 1500 | 500 | | 900 | 700 |
| ССО, ССОБ | 400 | 600 | | 1000 | 700 |
| | 500 | 600 | | 1100 | 700 |
| | 600 | 600 | | 1200 | 700 |
| | 700 | 600 | | 1300 | 700 |
| | 800 | 600 | | 1400 | 700 |
| | 900 | 600 | | 1500 | 700 |

Высота столов 850 мм.

ООО «Рест Металл» может выпускать столы с другими габаритными размерами по спецзаказу.

Горизонтальная несущая поверхность столов выдерживает распределенную нагрузку 100 кг на 1 м$^2$ площади, но не более 100 кг на столешницу.

4. Инструкция по сборке

Схема сборки столов серии «Эконом», «Стандарт», «Стандарт+» и «Профи»

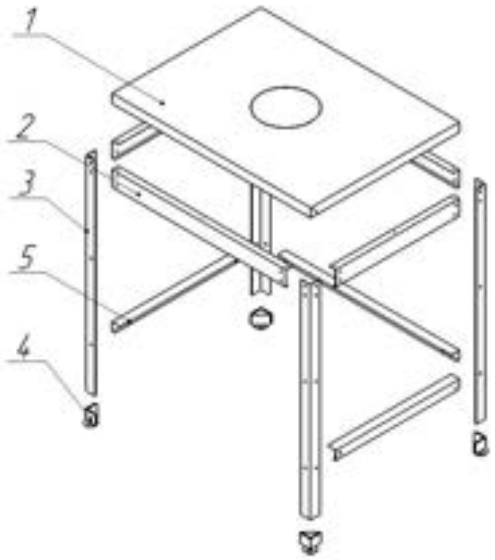

1. Положить столешницу (поз. 1) на пол лицом вниз;
2. Прикрепить верхний каркас (поз. 2) к столешнице (поз. 1) при помощи саморезов;
3. На ноги (поз. 3) установить регулируемые опоры (поз. 4);
4. Установить ноги (поз. 3) к столешнице (поз. 1) (наживить);
5. Прикрепить обвязку (поз. 5) (наживить);
6. Поставить стол на ноги, выровнять и затянуть все болты;
7. Установить стол в сборе на предусмотренное место и регулировочными опорами установить горизонтальное положение стола.

5. Условия эксплуатации

- **Запрещается обрабатывать изделия из нержавеющей стали химическими препаратами, содержащими кислоты, хлор и щелочные соединения. При обработке вышеуказанными соединениями производитель ответственность по гарантии не несет;**

- Необходимо исключать прямое воздействие атмосферных осадков;

- Не использовать металлические терки и губки с абразивом для ухода за изделием;

- Избегать непосредственного длительного контакта деталей из нержавеющей стали с ржавыми предметами и изделиями из ржавеющего металла;

- Рекомендуется производить очистку нержавеющих поверхностей не реже 1-2 раз в неделю с применением средств для очистки и полировки нержавеющей стали.

6. Хранение и транспортировка

Хранение стола для сбора отходов должно осуществляться в транспортной упаковке предприятия изготовителя по группе условий хранения 4 по ГОСТ 15150.

Срок хранения не более 6 месяцев.

При сроке хранения свыше 6 месяцев владелец стола обязан произвести переконсервацию изделия по ГОСТ 9.014.

Упакованный стол допускается транспортировать всеми видами транспорта в соответствии с правилами перевозки грузов, действующими на данном виде транспорта.

Погрузка и разгрузка стола из транспортных средств должна производиться осторожно, не допуская ударов и толчков.

7. Сведения об утилизации

При подготовке и отправке стола на утилизацию необходимо разобрать и рассортировать составные части стола по материалам, из которых они изготовлены.

8. Гарантии изготовителя

Гарантийный срок эксплуатации стола для сбора отходов составляет 6 месяцев со дня продажи.

Гарантийный срок хранения 6 месяцев со дня изготовления.

В течение гарантийного срока предприятие-изготовитель гарантирует безвозмездное устранение выявленных дефектов изготовления и замену вышедших из строя составных частей изделия, произошедших не по вине потребителя, при соблюдении потребителем условий транспортирования, хранения и эксплуатации.

Гарантия не распространяется на дефекты, возникшие по вине потребителя в результате нарушения правил перевозки и эксплуатации оборудования.

Гарантия не распространяется на случаи, когда стол вышел из строя по вине потребителя в результате несоблюдения требований, указанных в паспорте.

Рекламации предприятию-изготовителю предъявляются потребителем в порядке и сроки, предусмотренные действующим законодательством. Срок службы изделия – 5 лет.

9. Комплект поставки

Комплект поставки для изделия разборного.

| | | |
|---|---|---|
| 1 | Столешница-ЛДСП (в сборе) | 1 |
| 2 | Верхний каркас (комплект) | 1 |
| 3 | Обвязка (комплект) | 1 |
| 4 | В зависимости от выбранной модели – опора (уголок) или опора (труба) | 4 |
| 5 | Регулируемая опора | 4 |
| 6 | Болт М6 | 26 |
| 7 | Гайка М6 | 26(0)* |
| 8 | Шайба М6 | 26 |
| 9 | Саморезы | 15 |
| 10 | Паспорт (Инструкция по сборке и эксплуатации) | 1 |
| 11 | Упаковка | 1 |

*- указанно только для серии профи

Комплект поставки для изделия сварного.

| | | |
|---|---|---|
| 1 | Стол для сбора отходов в сборе | 1 |
| 2 | Паспорт (Инструкция по сборке и эксплуатации) | 1 |
| 3 | Упаковка | 1 |

10. Сведения о приемке

Стол для сбора отходов ССО _____, ССОБ _____, изготовленный на ООО «Рест Металл» соответствует ТУ 31.09.11-002-2312279658-2019 и признан годным для эксплуатации.

Дата выпуска_____

11. Сведения об упаковке

Стол для сбора отходов ССО _____, ССОБ _____, упакован на ООО «Рест Металл» согласно требованиям, предусмотренным конструкторской документацией.

Дата упаковки _____

Упаковку произвел _____

(подпись)

ООО «Рест Металл»
350075, Краснодарский край, г. Краснодар,
4-й Тихорецкий пр-д, дом 3/1
т/ф: 8 (861) 200-27-16; 8 (800) 200-80-45
mailbox@rest-metal.ru https://rest-metal.ru